GLASEREI DÖLL

EINBLICK. AUSBLICK. DURCHBLICK.

Hebetechnik-Mietgeräte

Glaserei Döll GmbH

Mörfelder Landstraße 42
60598 Frankfurt am Main
fon (0 69) 96 20 62 55
fax (0 69) 62 60 24
vermietung@glaserei-doell.de
www.glaserei-doell.de

Stand: Januar 2018

ÜBER UNS

Wir sind ein moderner, zuverlässiger Fachbetrieb, der schon über 60 Jahre erfolgreich am Markt etabliert ist. Als Meisterbetrieb mit hoher Fachkompetenz und durch ständige Weiterbildung wissen wir genau, welche Glashebetechniken für welche Projekte die richtigen sind.

Auf die Vermietung von Glashebegeräten haben wir uns spezialisiert, um für Ihre Projektabwicklung einen außergewöhnlichen Komplettservice rund ums Thema Glas anbieten zu können.

UNSER ANGEBOT FÜR SIE:

- PROFESSIONELLE EINWEISUNG
  Für alle gemieteten Geräte erhalten Sie eine professionelle Einweisung durch unser Fachpersonal – auf der Baustelle oder bei der Abholung.
- KOMPETENTE BERATUNG
  Im Vorfeld beraten wir Sie gerne persönlich, fachlich versiert und umfassend – auf Wunsch besichtigen wir natürlich auch Ihre Baustelle.
- AUSGEBILDETES PERSONAL
  Unser qualifiziertes Personal verfügt über Ladekranscheine und ist Hersteller geschult.
- LIEFERUNG
  Die Lieferung unserer Mietgeräte erfolgt von uns persönlich oder mit Spedition direkt auf Ihre Baustelle.
- SELBSTABHOLER UND RÜCKLIEFERUNG
  Selbstabholer, die unsere günstige Lage in Frankfurt nutzen, erhalten Hilfe von unserem Personal beim Verladen der Geräte. Flexible Rücklieferzeiten, auch außerhalb der Geschäftszeiten, sind für uns selbstverständlich.
- VERSICHERUNG
  Wenn Sie unsere Geräte mieten, sind diese mit 500 Euro Selbstbeteiligung gegen Maschinenbruch und Beschädigungen versichert.
- INDIVIDUELLE ANGEBOTE
  Bei längerer Mietdauer bieten wir indivduelle Preise nach Absprache.
- NEUKUNDEN
  Für Neukunden erheben wir eine Kaution von 500 Euro vor Mietbeginn.
- QUALITÄTS-PRÜFUNG
  Alle angebotenen Geräte aus unserem Programm werden jährlich durch den Hersteller TÜV-geprüft.

INHALTSVERZEICHNIS

SAUGGERÄTE

Saugbatterie A2/12V – flaches Glas, max. 1.200 kg Seite 6
Saugbatterie Hegla SGB/2 – flaches Glas, max. 500 kg Seite 8
Saugbatterie DS2/12V – flaches Glas, max. 1.200 kg Seite 10
Saugbatterie DSK/12V – flaches Glas, max. 600 kg Seite 12
Saugbatterie DS2/12V – gebogenes Glas, max. 800 kg Seite 14
Saugbatterie DSKE2/12V – flaches Glas, max. 450 kg Seite 16
Saugbatterie DSMH2/12V – flaches Glas, max. 750 kg Seite 18
Panelsauger PDS2/12V – max. 600 kg Seite 20
Vakuumanlage und Akku G2/12V – max. 300 kg Seite 22

KRÄNE

Glasmontagekran bis max. 600 kg Seite 24
Minikran bis max. 350 kg Seite 28
Glaskranwagen Taro bis max. 990 kg Seite 30
Glasboy 033 bis max. 500 kg Seite 36
SmartLift 380 Outdoor bis max. 380 kg Seite 38

GLASTRANSPORTWAGEN

Glastransportwagen GTW 700 Seite 40
Glastransportwagen GTW 1100 Seite 42
Glastransportwagen GTW 1000 offroad Seite 44
Glastransportwagen UPT 800 Seite 46

KETTENZÜGE

Kettenzug 220V bis 480 kg Seite 48
Kettenzug Demag 380V bis 500 kg Seite 50

ZUBEHÖR

Power-Grip Pumpensauger Seite 52
Transportwagen Seite 52
Saugheber mit Handpumpe Seite 52
Doppel-Saugheber mit zwei Saugtellern Seite 53
Eckschuh aus Holz Seite 53
Armored Schutzecken farbig Seite 53
Roller-Schutzklötze Seite 54
Druckluftspritze für SiKa 2K-Silikon Seite 54
Druckluftspritze für Illbruck 2K-Silikon Seite 54
Absaugvorrichtung für Abgase Seite 55

Saugbatterie A2/12V – flaches Glas max. 1.200 kg

(nur 13,5 cm Bautiefe)

Gerätenummer: 1001

Technische Daten

Hersteller Bezeichnung	AV 2/12V
Anzahl Saugteller	4 bis (16)
Tragkraft pro Sauger	75 kg
max. zulässige Tragkraft	300 kg bis (1.200 kg)
Eigengewicht	ca. 72 kg
Eigengewicht mit Verlängerung	ca. 150 kg
Breite	ca. 156 cm
Breite mit Verlängerung	ca. 322 cm
Höhe	ca. 60 cm
Bautiefe	ca. 13,5 cm
Besonderheiten	manuell kippbar, sehr schmale Bauweise für Montage zwischen Gerüst und Fassade, nicht drehbar, durch niedrige Hakenhöhe gut unter Vordächern einsetzbar
Funkfernbedienung	zum Lösen der Sauger
Aluminium-Transportkiste	B 162 x H 47 x T 62 cm

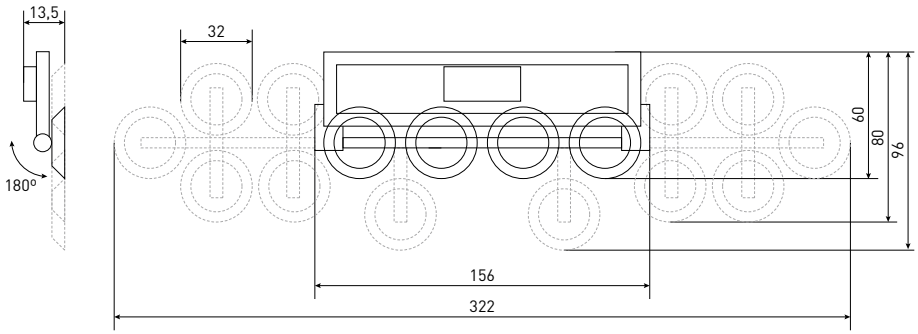

Saugbatterie Hegla SGB/2 – flaches Glas max. 500 kg

Gerätenummer: 1002

Technische Daten

Hersteller Bezeichnung	SGB/2
Anzahl Saugteller	6 oder (8)
Tragkraft pro Sauger	62,5 kg
max. zulässige Tragkraft	375 kg oder (500 kg)
Eigengewicht	ca. 65 kg
Eigengewicht mit Verlängerung	ca. 150 kg
Breite	ca. 121 cm
Breite mit Verlängerung	ca. 256 cm
Höhe	ca. 155 cm oder 125 cm
Bautiefe	ca. 20 cm
Besonderheiten	Hakenhöhe variabel, manuell dreh- und kippbar

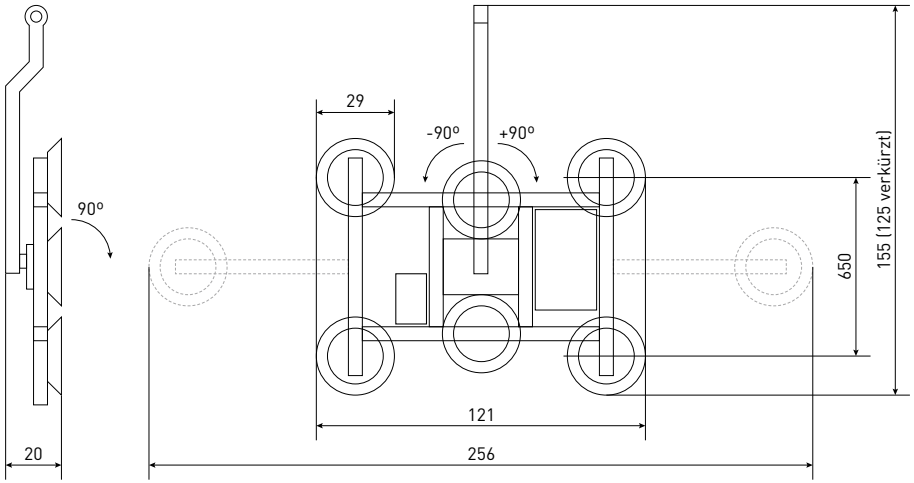

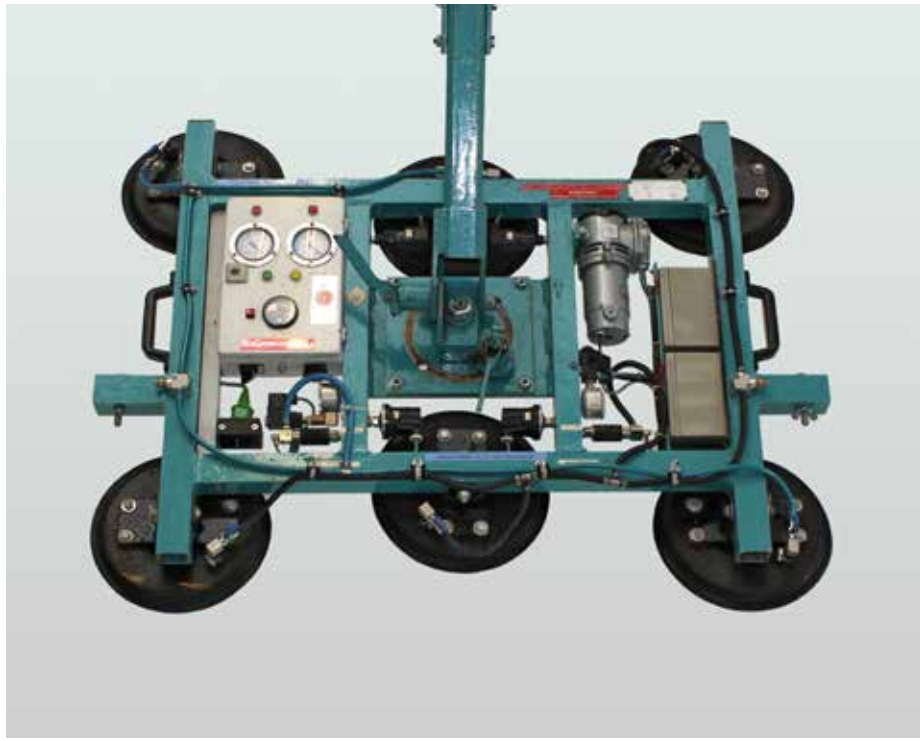

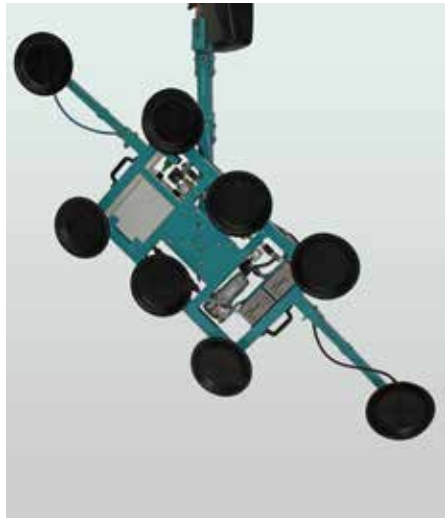

SAUGGERÄTE

Saugbatterie DS2/12V – flaches Glas max. 1.200 kg

Gerätenummer: 1003

Technische Daten

Hersteller Bezeichnung	DS2/12V
Anzahl Saugteller	2 x 8
Tragkraft pro Sauger	75 kg
max. zulässige Tragkraft / mit Verlängerung	600 kg / 1.200 kg
Eigengewicht	ca. 98 kg
Eigengewicht mit Verlängerung	ca. 136 kg
Breite	ca. 127 cm
Breite mit Verlängerung	ca. 295 cm
Höhe	ca. 147 cm
Bautiefe	ca. 32 cm
Besonderheiten	manuell dreh- und kippbar

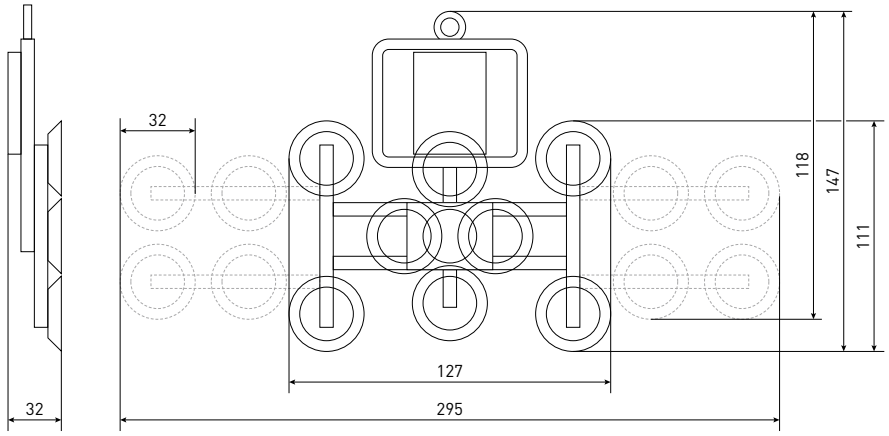

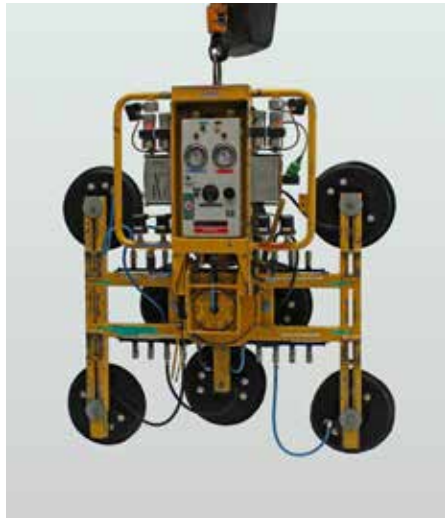

SAUGGERÄTE

Saugbatterie DSK/12V – flaches Glas max. 600 kg

Gerätenummer: 1004

Technische Daten

Hersteller Bezeichnung	DSK 12V
Anzahl Saugteller	6 oder (8)
Tragkraft pro Sauger	75 kg
max. zulässige Tragkraft	450 kg oder (600 kg)
Eigengewicht	ca. 55 kg
Eigengewicht mit Verlängerung	ca. 64 kg
Breite	ca. 115 cm
Breite mit Verlängerung	ca. 225 cm
Höhe	ca. 90 cm
Bautiefe	ca. 22 cm
Besonderheiten	manuell dreh- und kippbar

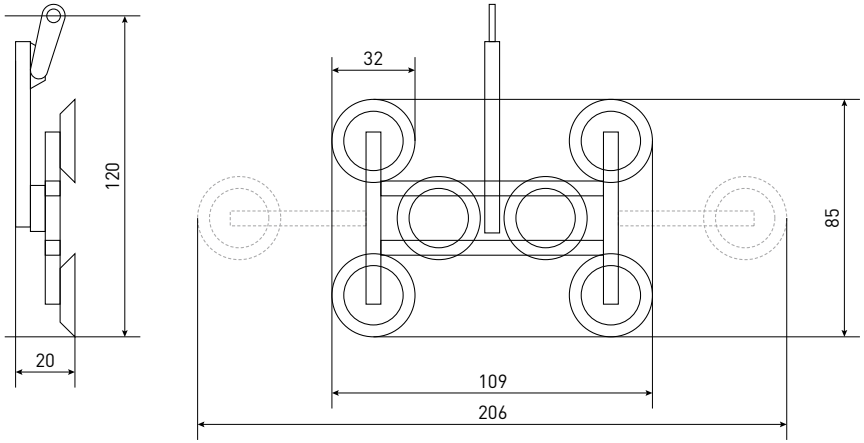

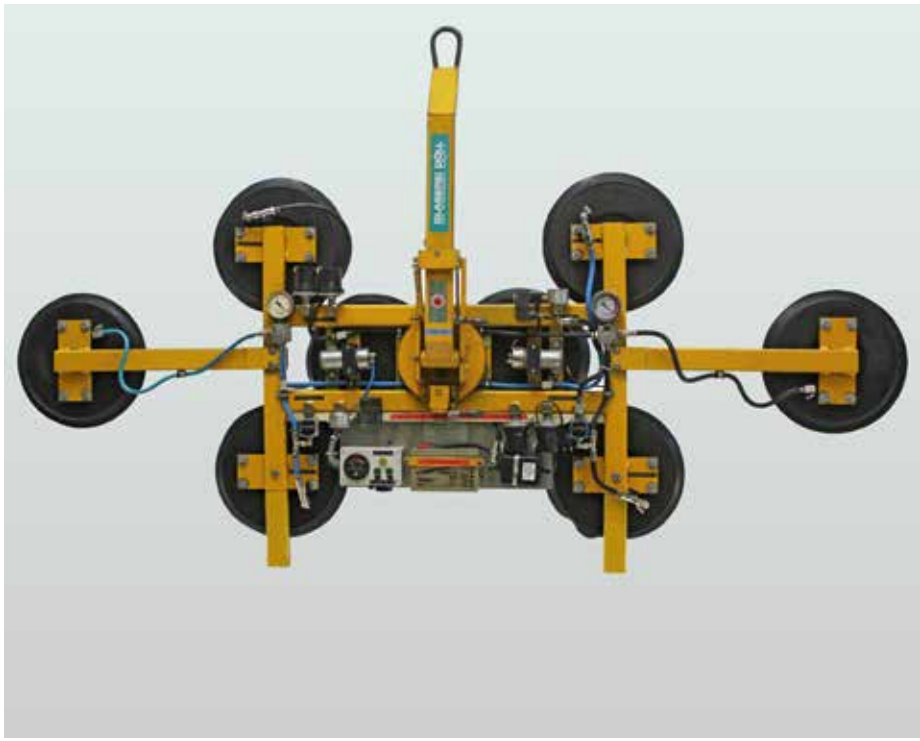

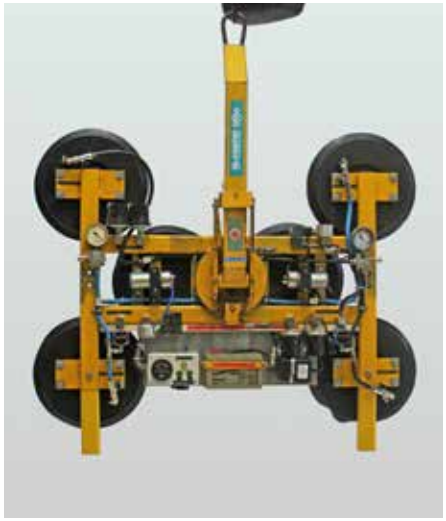

Saugbatterie DS2/12V – gebogenes Glas max. 800 kg

Gerätenummer: 1006

Technische Daten

Hersteller Bezeichnung	DS2/12V
Anzahl Saugteller	2 x 8 oder (4 x 8)
Tragkraft pro Sauger	25 kg
max. zulässige Tragkraft	400 kg oder (800 kg)
Eigengewicht	ca. 98 kg
Eigengewicht mit Verlängerung	ca. 136 kg oder (ca. 210 kg)
Breite	ca. 200 cm
Breite mit Verlängerung	ca. 280 cm
Höhe	ca. 147 cm
Bautiefe	ca. 38 cm
*Winkel Scheibe/Radius	min. 50 cm nach innen und außen
Besonderheiten	manuell dreh- und kippbar

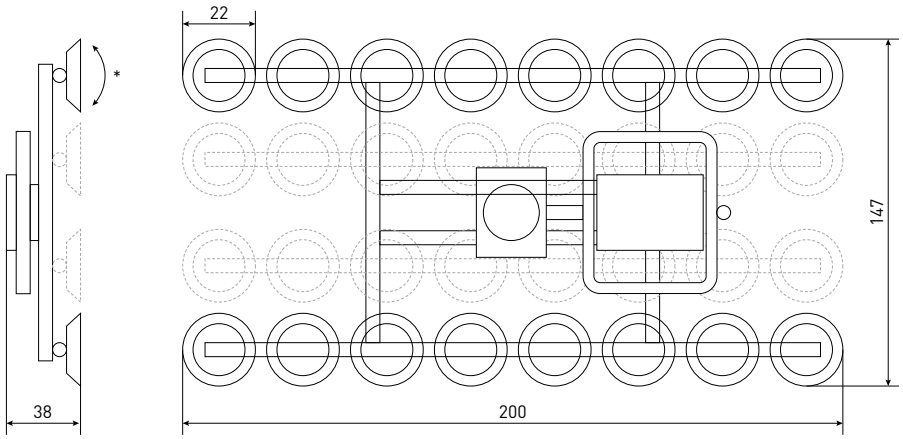

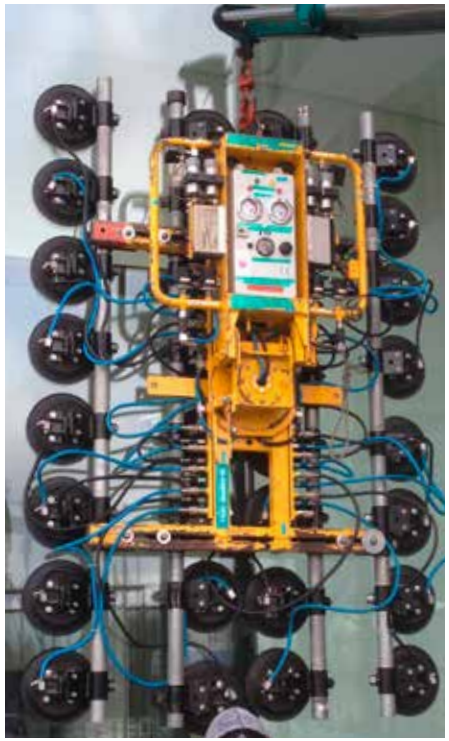

Saugbatterie DSKE2/12V – flaches Glas max. 450 kg

Gerätenummer: 1007

Technische Daten	
Hersteller Bezeichnung	DSKE 2/12V
Anzahl Saugteller	4 (6)
Tragkraft pro Sauger	75 kg
max. zulässige Tragkraft	300 kg (450 kg)
Eigengewicht	ca. 44 kg (64 kg)
Breite	ca. 137 cm
Breite mit Verlängerung	ca. 205 cm
Höhe	ca. 110 cm
Bautiefe	ca. 18,5 cm
Besonderheiten	stufenlos kippbar über Hydraulikzylinder
Transportkiste	B 180 x H 41 x T 38 cm

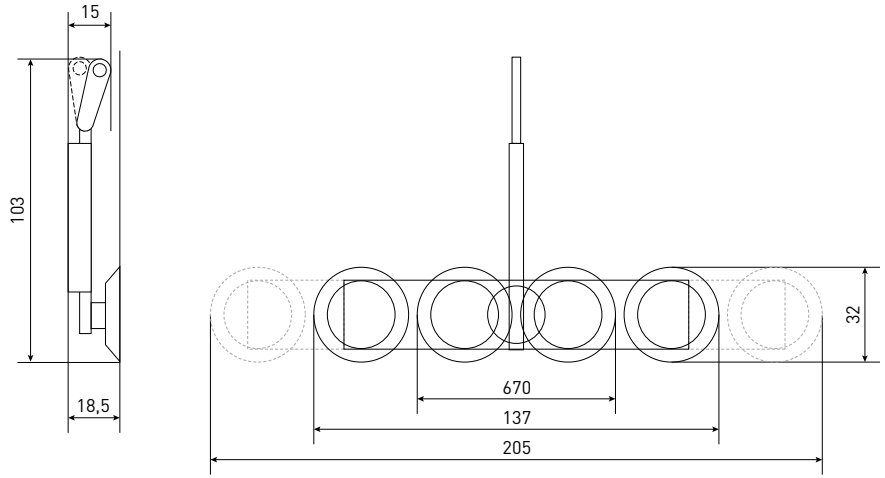

SAUGGERÄTE

SAUGGERÄTE

Saugbatterie DSMH2/12V – flaches Glas max. 750 kg

Gerätenummer: 1008

Technische Daten

Hersteller Bezeichnung	DSMH2/12V
Anzahl Saugteller	10
Tragkraft pro Sauger	75 kg
max. zulässige Tragkraft	750 kg
Eigengewicht	180 kg
Eigengewicht mit Verlängerung	ca. 210 kg
Breite	ca. 128 cm
Breite mit Verlängerung	ca. 287 cm
Höhe	ca. 130 cm
Bautiefe	ca. 28 cm
Besonderheiten	motorisch dreh- und hydraulisch kippbar

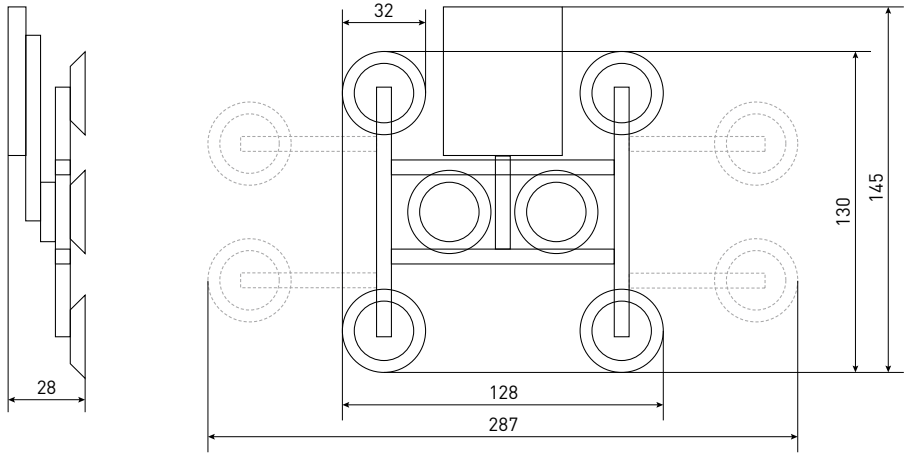

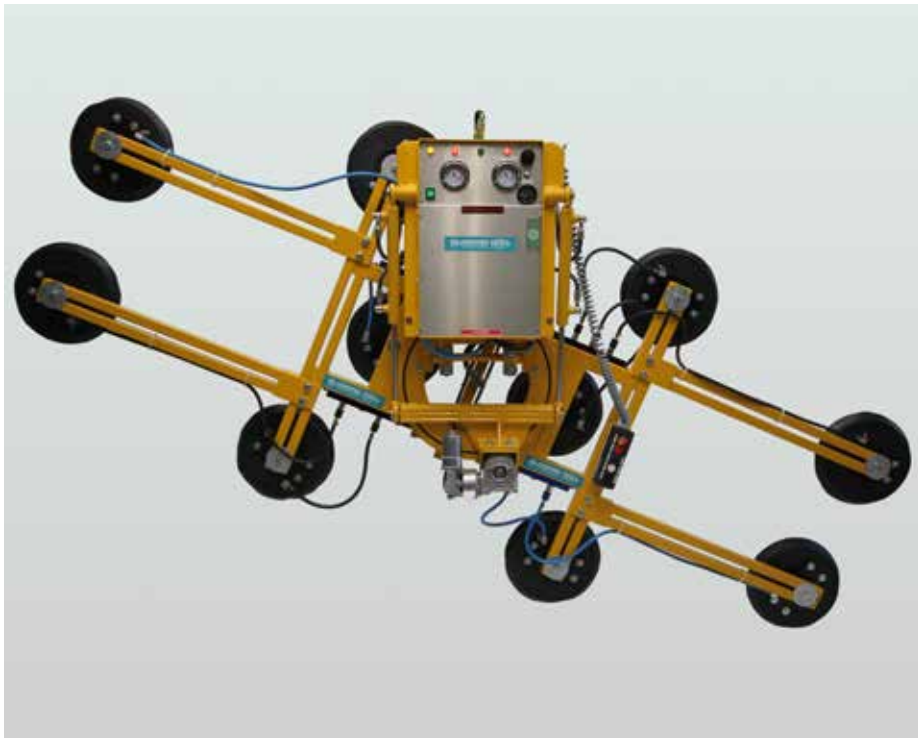

Panelsauger PDS2/12V – max. 600 kg

Gerätenummer: 1009

Technische Daten

Hersteller Bezeichnung	PDS2-12V
Anzahl Saugplatten	12
Tragkraft pro Saugplatte	50 kg
max. zulässige Tragkraft	600 kg
Eigengewicht	ca. 195 kg
Breite	ca. 300 cm
Breite mit Verlängerung	ca. 600 - 855 cm
Höhe	ca. 100 cm
Bautiefe	25 cm
Besonderheiten	stufenlos kippbar über Hydraulikzylinder

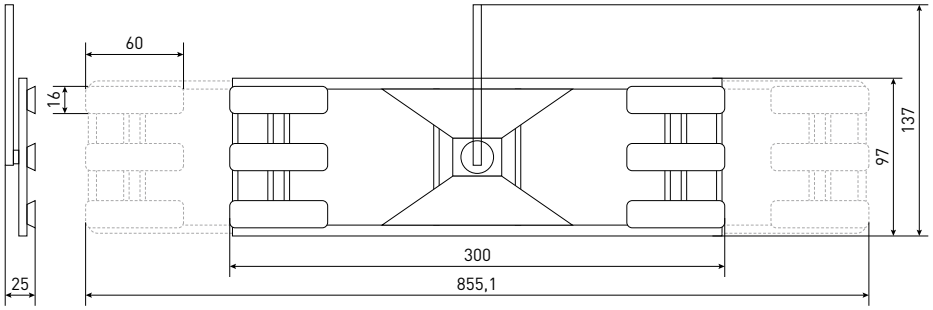

Vakuumanlage und Akku G2/12V – max. 300 kg

Gerätenummer: 1010

Technische Daten

Hersteller Bezeichnung	G2-12V
Anzahl Saugteller	4
Tragkraft pro Saugteller	75 kg
max. zulässige Tragkraft	300 kg
Eigengewicht	ca. 20 kg
Breite / Ø Saugteller	32 cm
Höhe	ca. 200 cm
Bautiefe	11 cm
Besonderheiten	2-Kreissystem speziell für kleine Glasflächen

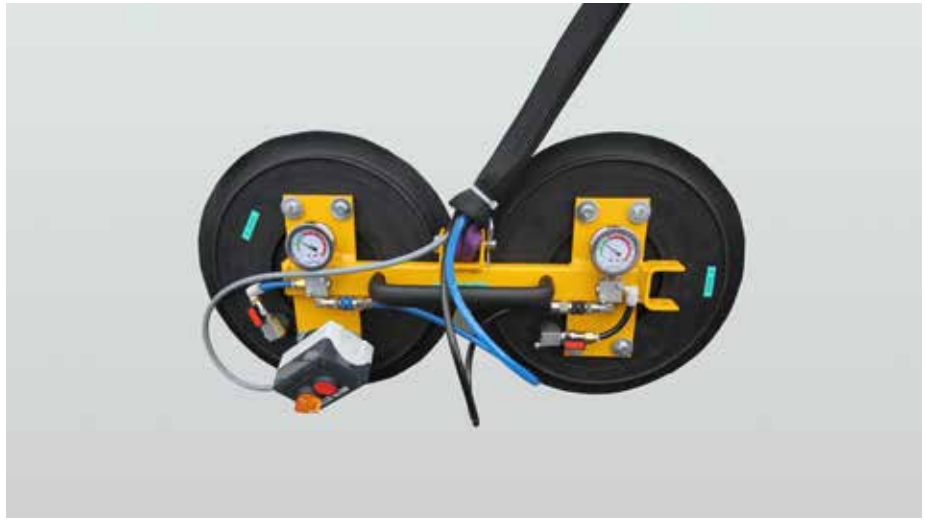

Glasmontagekran bis max. 600 kg

(Abholbereit im Transportanhänger)

Gerätenummer: 2001

Technische Daten

Hersteller Bezeichnung	Glasmontagekran
Anzahl Saugteller	6 oder (8)
Tragkraft pro Sauger	75 kg
Tragkraft	450 kg bis (600 kg)
Teleskopausleger (Tragkraft)	186 cm Vorschub (400 kg)
max. Arbeitshöhe vertikal	300 cm bis Mitte Sauggerät
Höhe Überkopf	450 cm
Eigengewicht (mit Gegengewicht)	ca. 500 kg (ca. 876 kg)
Breite (mit Abstützung)	ca. 81 cm (ca. 240 cm)
Transportmaß (mit Sauggerät)	ca. 260 cm (ca. 320 cm)
Höhe	ca. 183 cm
Besonderheiten Kran	manuell drehbar und motorisch kippbar, Teleskoparmsteuerung an der Maschine, nicht schwenkbar, Gegengewichte auf Rollwagen mit Schnellverschluss, abholbereit im Anhänger
Besonderheiten Sauggerät	manuell drehbar und motorisch kippbar, Fein-Hub links/rechts (10 cm)
Stromversorgung	220 Volt

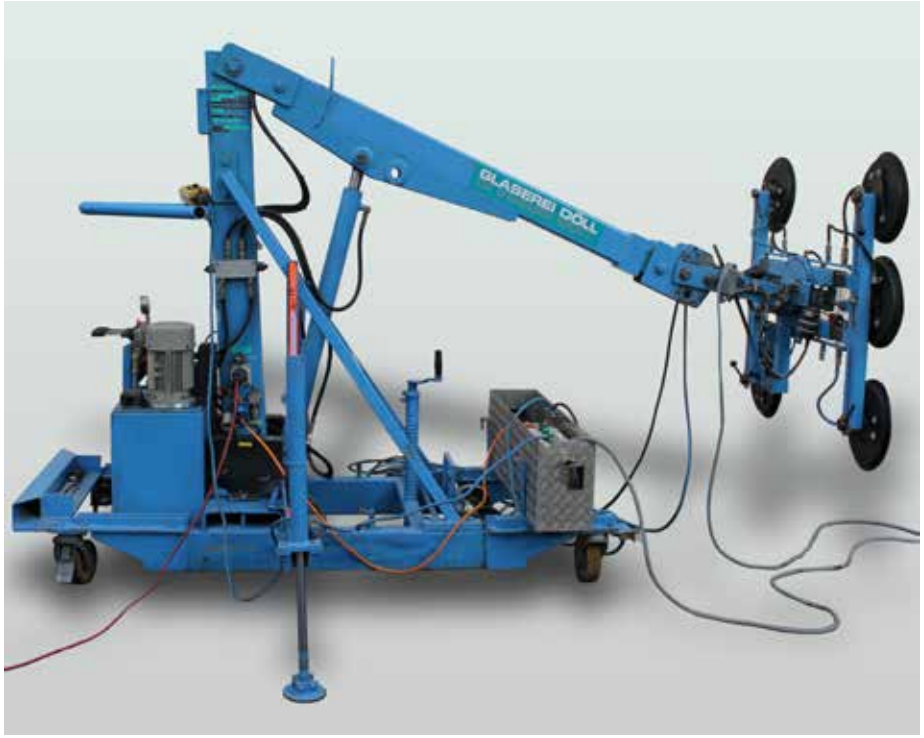

Glasmontagekran bis max. 600 kg

(Abholbereit im Transportanhänger)

Gerätenummer: 2001

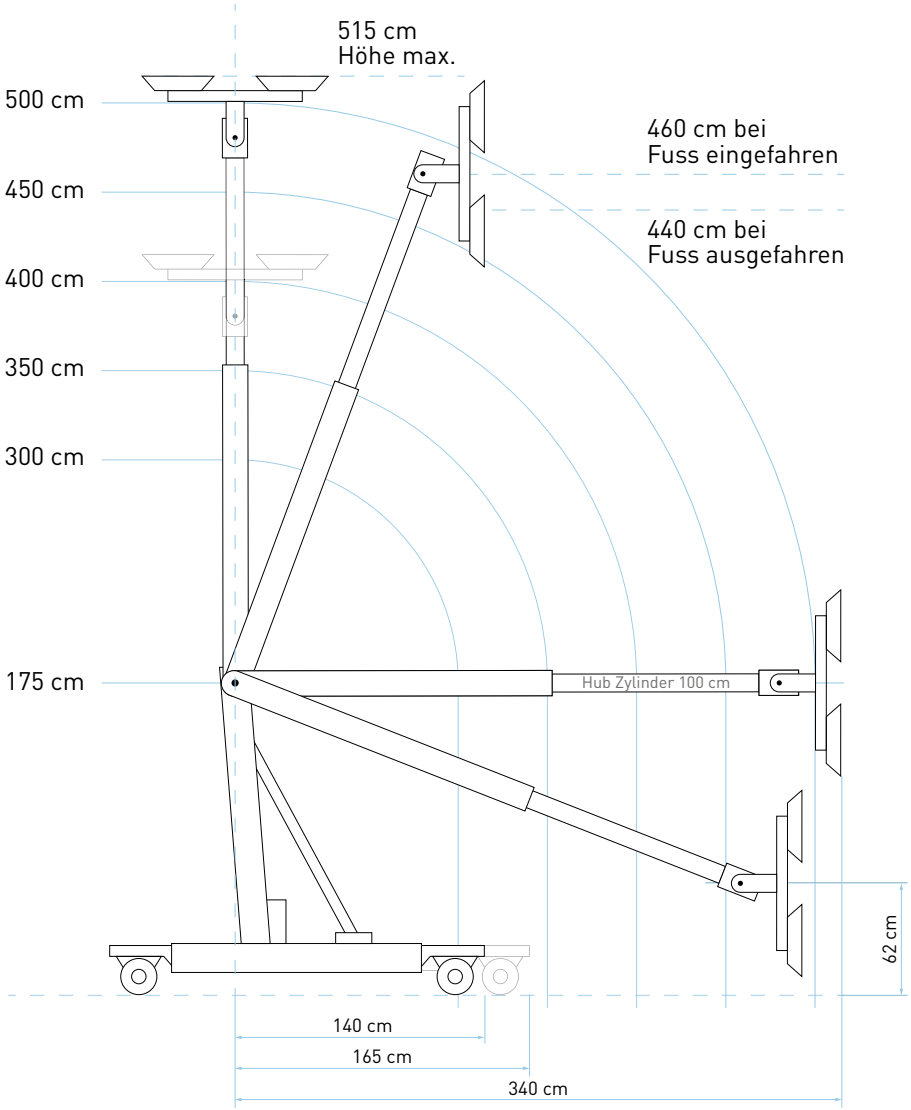

KRÄNE

KRÄNE

Minikran bis max. 350 kg

Gerätenummer: 2002

Technische Daten

Hersteller Bezeichnung	Minikran
max. zulässige Tragkraft	350 kg
Teleskopausleger manuell	30 cm ausziehbar
max. Arbeitshöhe vertikal	250 cm bis Mitte Sauggerät
Eigengewicht ohne Gegengewicht	ca. 130 kg
Gegengewichte	bis 376 kg
Breite	ca. 85 cm
Breite mit Gegengewicht	ca. 90 cm
Länge Transportmaß (mit Hubwagen)	ca. 90 cm + 50 cm
Länge ohne Sauggerät	ca. 130 cm bis 160 cm
Höhe	ca. 180 cm
Transportmaß minimal (vordere Rollen hochgeklappt)	50 cm x 50 cm x 180 cm
Besonderheiten	manuell parallel fahrbar, vor und zurück mittels Hubwagen, ideal einsetzbar mit Kettenzug, um Scheiben in obere Etagen zu ziehen, klein, leicht zerlegbar

Glaskranwagen Taro bis max. 990 kg

Gerätenummer: 2003 / VERMIETUNG NUR MIT PERSONAL!

Technische Daten

Hersteller Bezeichnung	Glaskranwagen Taro
Anzahl Saugteller	je nach Sauggerät
Tragkraft pro Sauger	je nach Sauggerät
max. zulässige Tragkraft	990 kg
Teleskopausleger	430 cm seitlich (600 cm mit Verlängerung)
max. Arbeitshöhe	800 cm Hakenhöhe mit Verlängerung
zul. Gesamtgewicht	ca. 2.395 kg
Breite	ca. 190 cm
Breite mit Abstützung	ca. 410 cm
Länge	ca. 480 cm
Höhe	ca. 225 cm
Hubkraft Seitenauslage	990 kg bei 200 cm 690 kg bei 300 cm 480 kg bei 400 cm 250 kg bei 600 cm
Besonderheiten	klein, schmal und wendig, extra niedriger Kranmast, für Montage unter Vordächern geeignet, Antrieb Diesel, Absaugvorrichtung für Abgase 15 m länger, bedingt innen einsetzbar, für außen geeignet, geringes Gewicht, dadurch kranbar

MICH KANN MAN M

dylus

MICH KANN MAN MIETEN
MICH KANN MAN MIETEN

MICH KANN MAN MIETEN
www.glasmontagekran.de
F D 268

WERNER Absaugtechnik

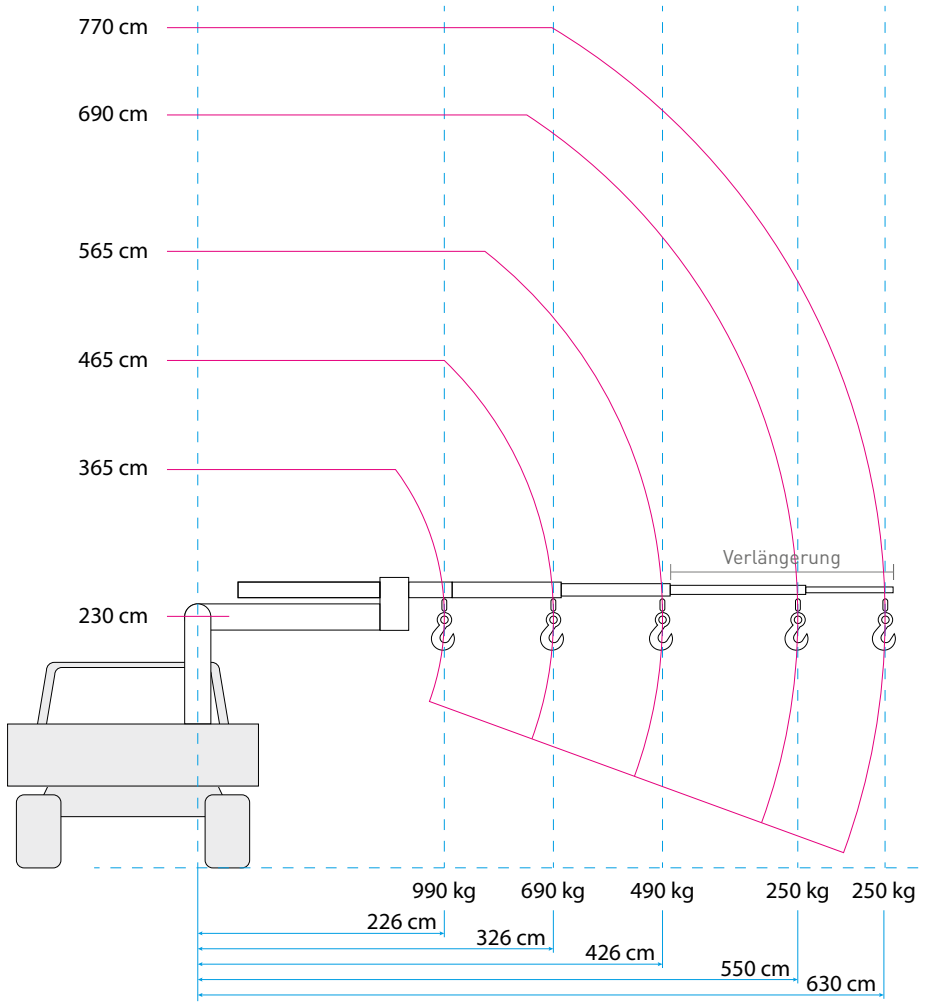
770 cm
690 cm
565 cm
465 cm
365 cm
230 cm
Verlängerung
990 kg
690 kg
490 kg
250 kg
250 kg
226 cm
326 cm
426 cm
550 cm
630 cm

Glasboy 033 bis max. 500 kg

Gerätenummer: 2004 / VERMIETUNG NUR MIT PERSONAL!

Technische Daten

Hersteller Bezeichnung	Glasboy 033
Anzahl Saugteller	8
Tragkraft pro Sauger	75 kg
max. zulässige Tragkraft	600 kg
max. Ausladung der Stützfüße	250 cm
max. Hubhöhe	ca. 680 cm
zul. Gesamtgewicht	ca. 1.950 kg
Breite an Gummiketten	90 cm
Breite Fahrwerk	ca. 60 cm
Länge	ca. 310 cm
Höhe	ca. 195 cm
Hubkraft Seitenauslage	500 kg
Besonderheiten	seitlicher Transport von Glasscheiben bis 500 kg durch zusätzliches Sauggerät, Dieselstromaggregat für innen und außen, dreidimensional drehbares Sauggerät

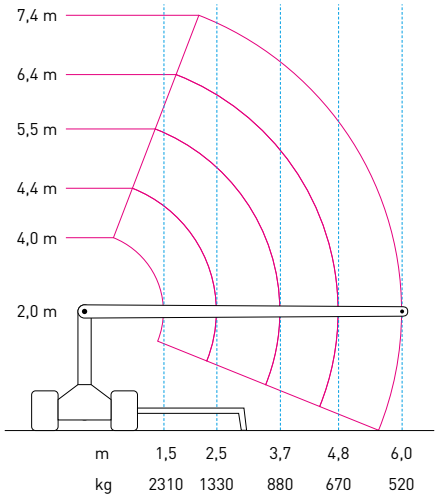

KRÄNE

SmartLift 380 Outdoor bis max. 380 kg

Gerätenummer: 2005

Technische Daten

Hersteller Bezeichnung	SL 380 Outdoor
Anzahl Saugteller	4
Tragkraft ausgefahrener Arm	ca. 380 kg
Tragkraft eingefahrener Arm	ca. 200 kg
max. Hubhöhe	ca. 277 cm
zul. Gesamtgewicht	ca. 620 kg
Breite	ca. 82 cm
Länge	ca. 165 cm
Höhe	ca. 135 cm
Besonderheiten	Akkubetrieben, der Liftkopf kann in alle Richtungen gedreht und nach vorne teleskopiert werden, er ist kippbar/drehbar, motorisiert, seitwärts verschiebbar

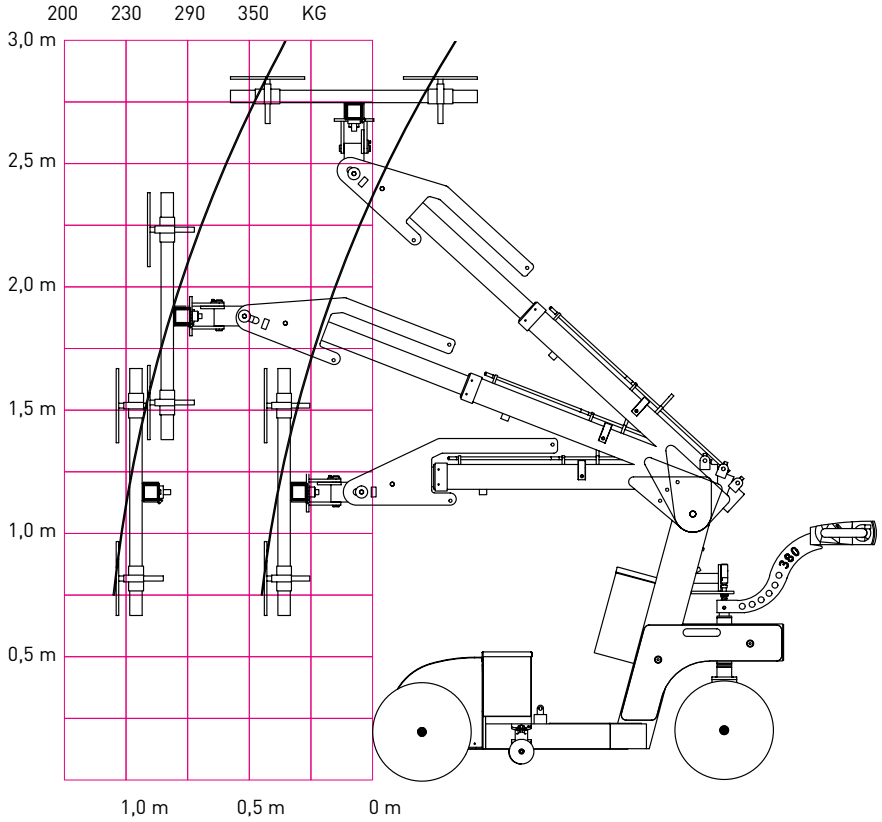

Glastransportwagen GTW 700

Gerätenummer: 3001

Technische Daten

Hersteller Bezeichnung	GTW 700
Tragkraft	700 kg
Auflagenhöhe vom Boden	11 cm
Eigengewicht	ca. 50 kg
Länge	ca. 240 cm bis 290 cm
Breite	ca. 37,5 cm
Höhe (mit Stangen)	ca. 80 cm (ca. 195 cm)
Glasauflagenbreite	3,8 cm
Besonderheiten	2-achsig lenkbar (sehr wendig), nicht für Glasscheiben unter 200 cm Länge, Vollgummibereifung

GLASTRANSPORTWAGEN

Glastransportwagen GTW 1100

Gerätenummer: 3002

Technische Daten

Hersteller Bezeichnung	GTW 1100
Tragkraft	1.100 kg
Auflagenhöhe vom Boden	40 cm
Eigengewicht	ca. 147 kg
Länge	ca. 250 cm
Breite	ca. 65 cm
Höhe	ca. 200 cm
Glasauflagenbreite	28 cm
Besonderheiten	Vollgummibereifung

GLASTRANSPORTWAGEN

Glastransportwagen GTWO 1000 offroad

Gerätenummer: 3003

Technische Daten

Hersteller Bezeichnung	GTWO 1000
Tragkraft	1.000 kg
Auflagenhöhe vom Boden	39 cm
Eigengewicht	ca. 127 kg
Länge	ca. 255 cm
Breite	ca. 70 cm
Höhe	ca. 184 cm
Glasauflagenbreite	26 cm
Besonderheiten	Geländegängig für Baustellen

GLASTRANSPORTWAGEN

Glastransportwagen UPT 800

Gerätenummer: 3004

Technische Daten

Hersteller Bezeichnung	UPT 800
Tragkraft	800 kg
Auflagenhöhe vom Boden	12 / 27 cm
Eigengewicht	ca. 60 kg
Länge	ca. 200 cm
Breite	ca. 78 cm
Höhe	ca. 188 cm
Glasauflagenbreite	14,5 cm
Besonderheiten	bis 80 mm breite Elemente transportierbar, zerlegbar ohne Werkzeug, Vollgummibereifung, niedrige Ladehöhe, dadurch maximale Ausnutzung der Türdurchfahrt

GLASTRANSPORTWAGEN

Kettenzug 220V bis 480 kg

Gerätenummer: 4001

Technische Daten

Hersteller Bezeichnung	U Mega BLFD 048
Tragkraft	480 kg
max. Arbeitshöhe vertikal	25 m
Eigengewicht	ca. 35,4 kg
Breite	ca. 38 cm
Tiefe	ca. 20 cm
Höhe	ca. 30 cm (100 cm mit Kettensack)
Besonderheiten	Kabelfernbedienung mit 20 m Kabel

KETTENZÜGE

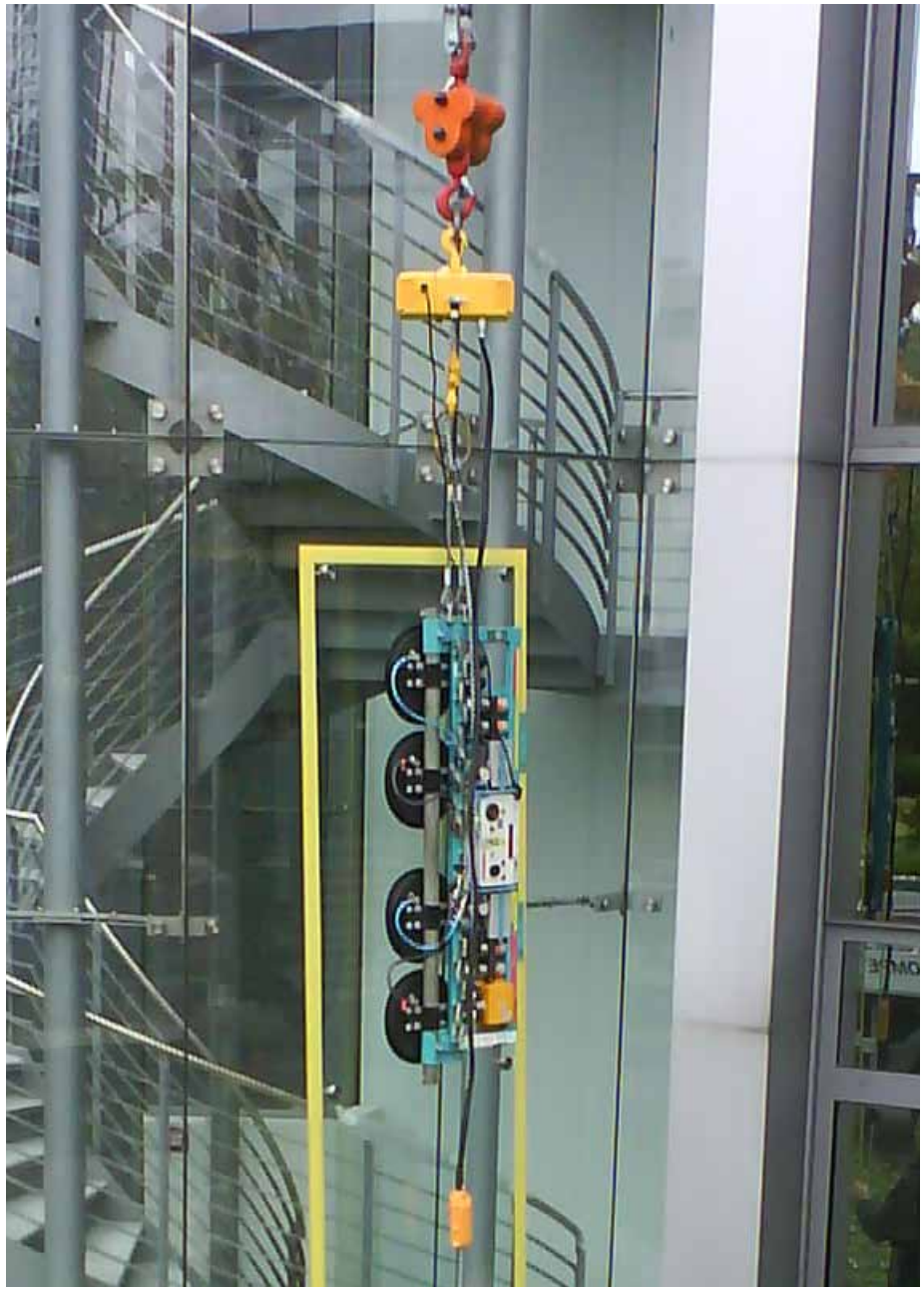

KETTENZÜGE

Kettenzug Demag 380V bis 500 kg

Gerätenummer: 4002

Technische Daten

Hersteller Bezeichnung	Kettenzug Demag
Tragkraft	500 kg
max. Arbeitshöhe vertikal	25 m
Eigengewicht	ca. 60 kg
Breite	ca. 50 cm
Tiefe	ca. 40 cm
Höhe	ca. 30 cm (70 cm mit Kettensack)
Besonderheiten	Kabelfernbedienung mit 1 m Kabel

Power-Grip Pumpensauger

Gerätenummer: 5001

Technische Daten	
Tragrichtung	parallel
Anzahl Saugteller	1
Material	Kunststoff
Durchmesser	20 cm
Tragkraft	57 kg
Gewicht	1,5 kg

Transportwagen

Gerätenummer: 5002

Technische Daten	
Länge	30 cm
Breite	30 cm
Höhe	30 cm
Gewicht	7,72 kg
Luftbereifung auch für unebenen Untergrund	

Saugheber mit Handpumpe für gebogenes Glas

Gerätenummer: 5003

Technische Daten	
Tragrichtung	parallel
Anzahl Saugteller	1
Material	ABS Kunststoff
Durchmesser	20,3 cm
Tragkraft	56 kg

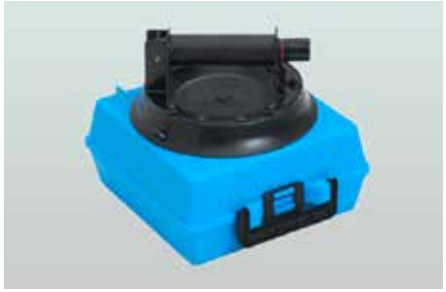

Doppel-Saugheber mit zwei Saugtellern für gebogenes Glas

Gerätenummer: 5004

Technische Daten	
Tragrichtung	parallel
Material	Kunststoff
Durchmesser	15 cm
Tragkraft	60 kg
Breite Dichtlippe für zusätzliche Sicherheit, geschlitzter Griff für Spanngurte	

Eckschuh aus Holz

Gerätenummer: 5005

Technische Daten	
Saugscheibe	ø 12 cm
Plattendicke	max. 6 cm
Gewicht	0,7 kg

Armored Schutzecken farbig

Gerätenummer: 5006

Technische Daten	
Material	Kunststoff
Für Plattendicke	6, 8, 10, 12, 15 mm
Gewicht	0,04 kg
Zuverlässiger Schutz, mit Ausschnitten für die Gurtbefestigungen	

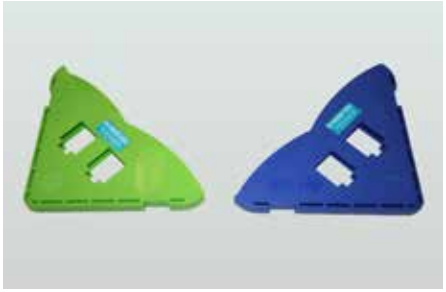

Roller-Schutzklötze weiß

Gerätenummer: 5007

Technische Daten	
Material	Kunststoff
Max. Tragkraft	181 kg/St.
Glasscheiben lassen sich damit problemlos drehen und sind geschützt.	

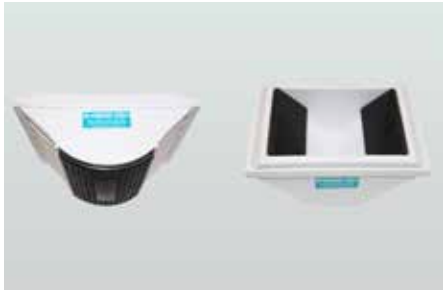

Druckluftspritze für SiKa 2K-Silikon

Gerätenummer: 5008

Technische Daten	
Gewicht	ca. 3 kg
Betriebsdruck	max. 6 bar
Länge / Ø	50 cm / 10,5 cm
Zum Verkleben von Structual-Glazing Fassaden oder um Isolierglas im Fensterfalz einzukleben. Für Einbruchhemmende Fenster.	

Druckluftspritze für Illbruck 2K-Silikon

Gerätenummer: 5009

Technische Daten	
Gewicht	ca. 2,5 kg
Betriebsdruck	max. 6 bar
Länge / Ø	50 cm / 8,5 cm
Zum Verkleben von Structual-Glazing Fassaden oder um Isolierglas im Fensterfalz einzukleben. Für Einbruchhemmende Fenster.	

Absaugvorrichtung für Abgase

Gerätenummer: 5010

Technische Daten	
Schlauchlänge schwarz	500 cm
Schlauchlänge blau	150 cm

NOTIZEN

NOTIZEN

Glaserei Döll GmbH
Mörfelder Landstraße 42, 60598 Frankfurt am Main
fon (0 69) 96 20 62 55, fax (0 69) 62 60 24
vermietung@glaserei-doell.de, www.glaserei-doell.de